④

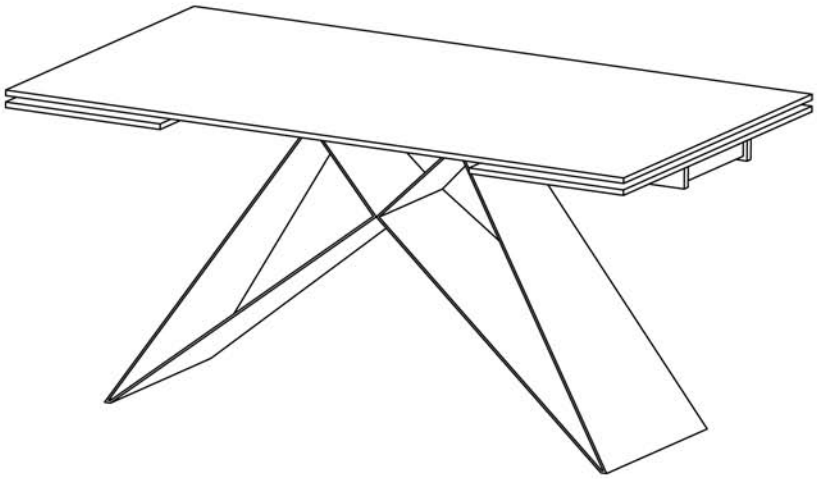
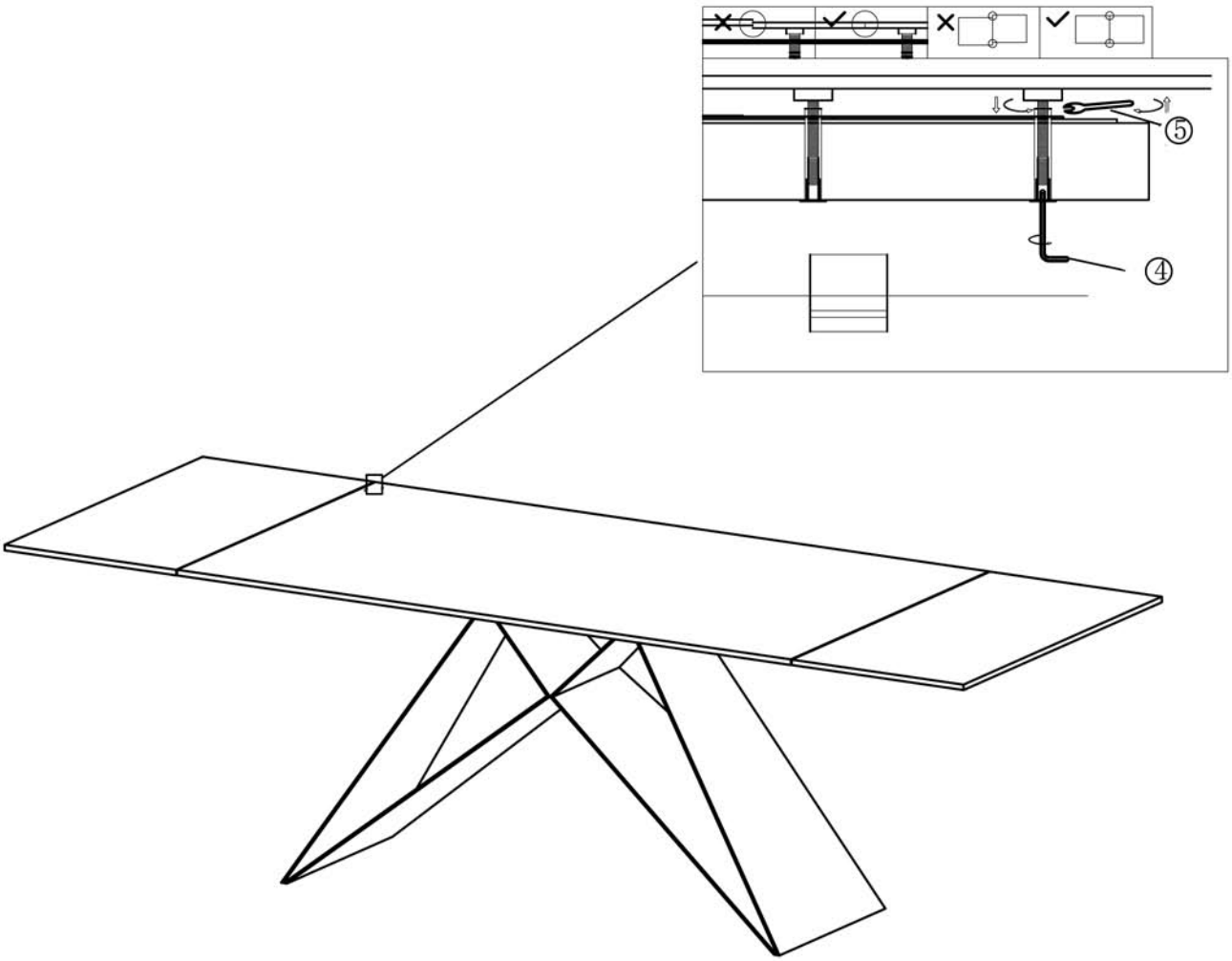
⑤