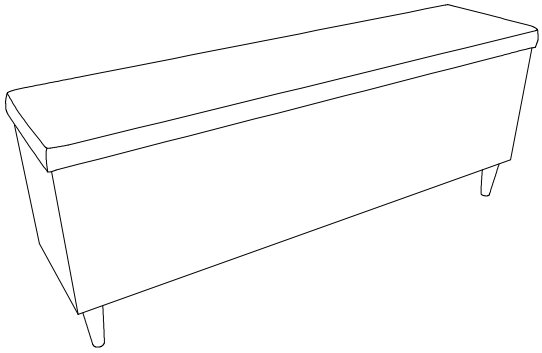

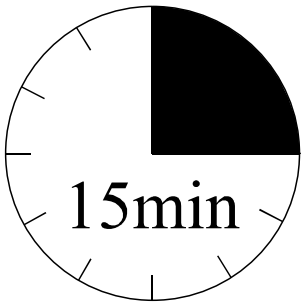
15min

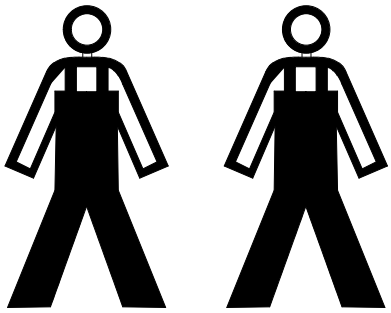

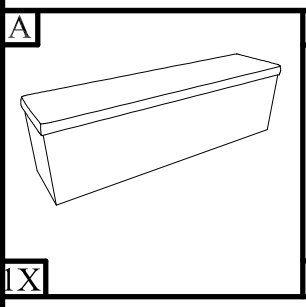
A
1X

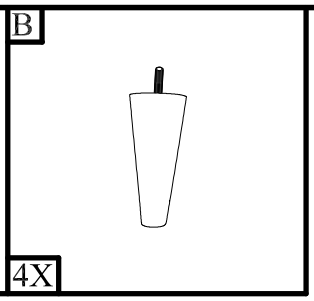
B
4X

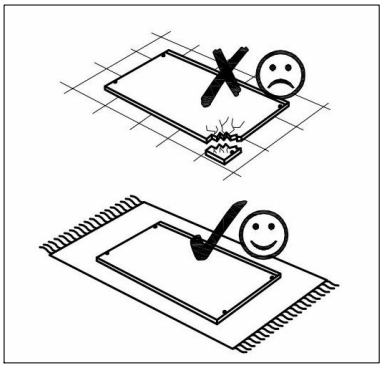

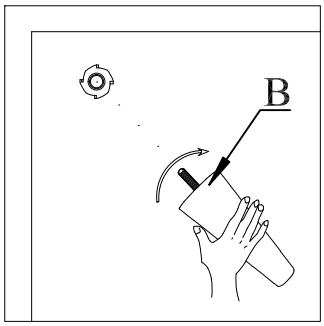
B

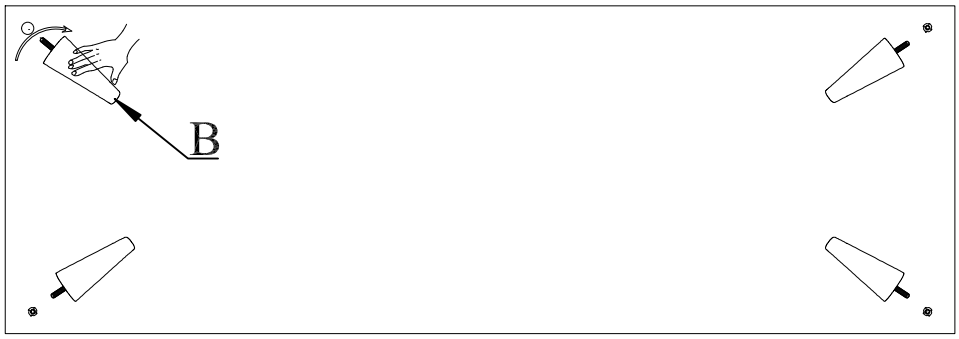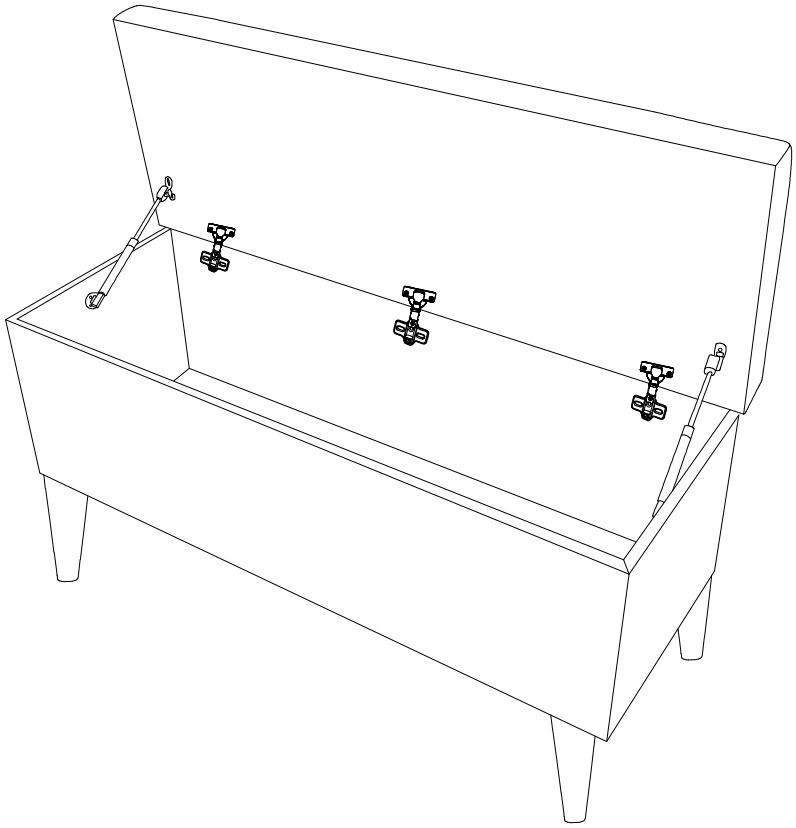
B